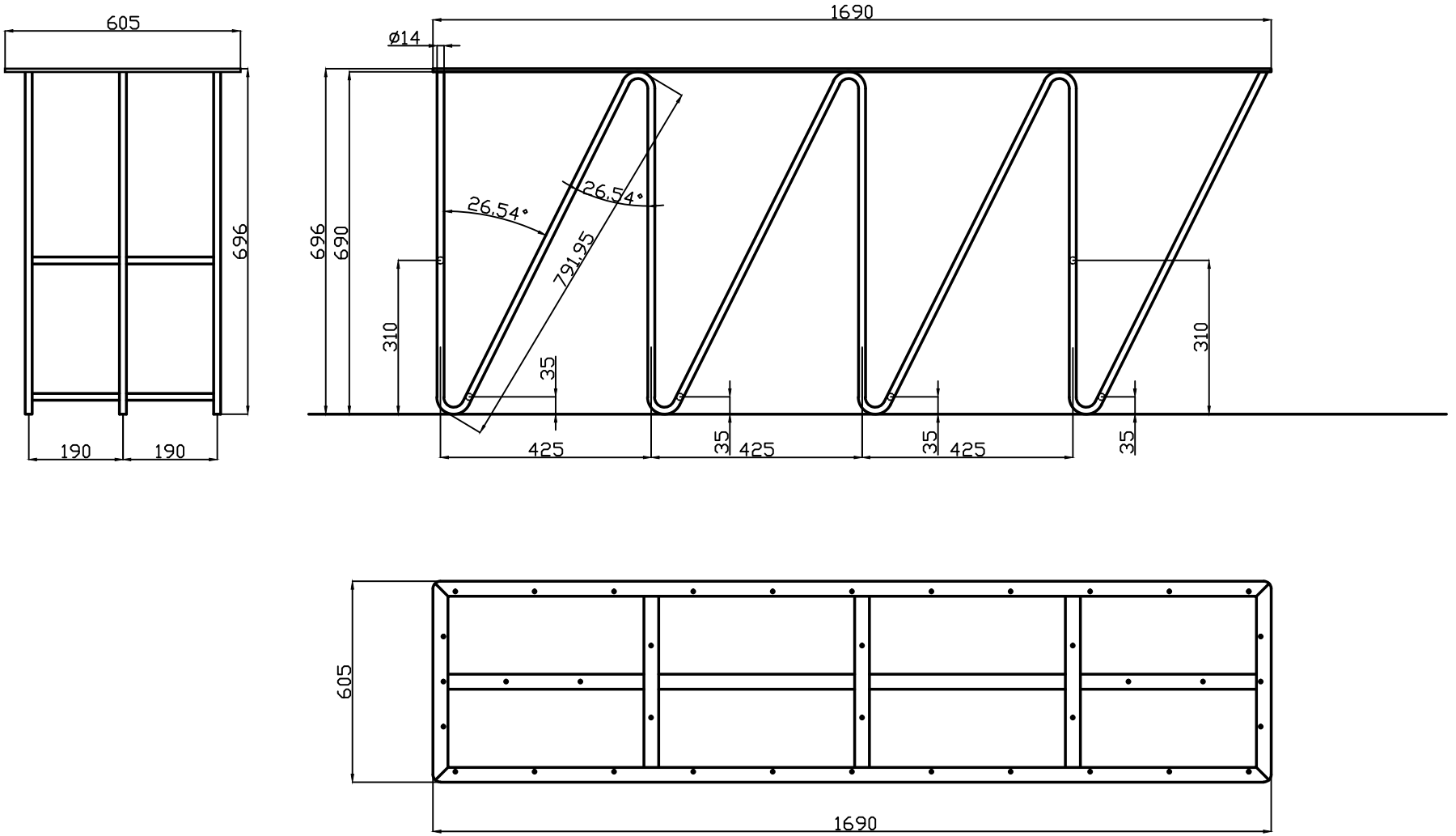
605
696
190
190
1690
Ø14
696
690
310
26,54°
26,54°
791,95
35
425
35
425
35
425
35
310
605
1690